Подшипник НК 1812

Цена по запросу Под заказ

Цена и наличие на 17.05.2024 12:20 (МСК)

Доставка: от 160₽
Самовывоз: бесплатно
Мин.сумма заказа 500₽

Основные характеристики

Вес	0.013 кг
Товар партнера	Нет

Техническая спецификация

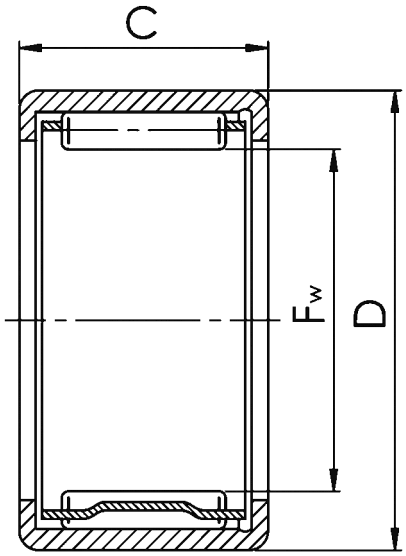

Описание