Коническая втулка PHF TB1108x22 mm

Цена по запросу Под заказ

Цена и наличие на 25.04.2024 18:46 (МСК)

Доставка: от 160₽
Самовывоз: бесплатно
Мин.сумма заказа 500₽

Основные характеристики

Вес	0.039 кг
Товар партнера	Нет

Техническая спецификация

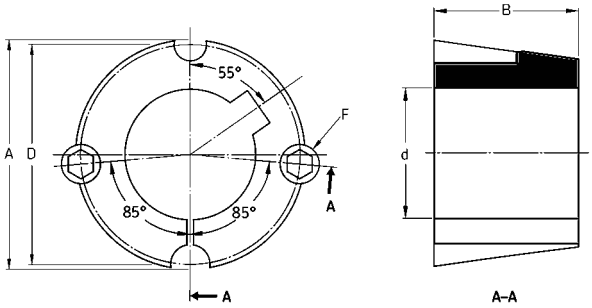

Описание

коническая втулка 1108 с отверстием 22 мм. Поставляется в комплекте с двумя винтами