Подшипниковый узел GRA 35-XL

Цена по запросу Под заказ

Цена и наличие на 02.05.2024 11:18 (МСК)

Доставка: от 160₽
Самовывоз: бесплатно
Мин.сумма заказа 500₽

Основные характеристики

Вес	0.85 кг
Товар партнера	Нет

Аналоги

PF 35 FM (SKF)

Техническая спецификация

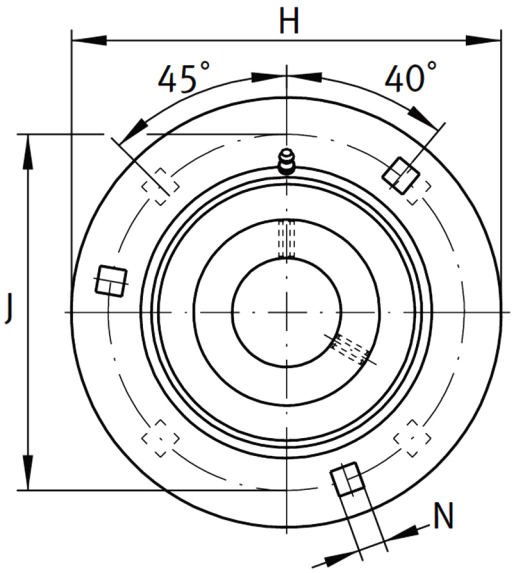

Описание

Материал корпуса штампованная сталь. Обозначение подшипника GRAE 35-XL-NPP-B, Обозначение корпуса FLAN 72,