Подшипниковый узел MUCPPL 204 SB

Цена по запросу Под заказ

Цена и наличие на 26.05.2024 19:52 (МСК)

Доставка: от 160₽
Самовывоз: бесплатно
Мин.сумма заказа 500₽

Основные характеристики

Вес	0.14 кг
Товар партнера	Нет

Техническая спецификация

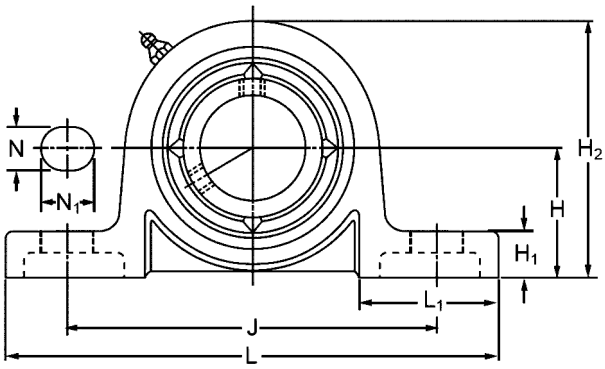

Описание

для пищевых производств, корпус пластиковый P204 + подшипник из нержавеющей стали MUC 204 (UC 204 SS)