Подшипник 25590-99401 (25590/25520)

Цена по запросу Под заказ

Цена и наличие на 05.05.2024 10:23 (МСК)

Доставка: от 160₽
Самовывоз: бесплатно
Мин.сумма заказа 500₽

Основные характеристики

Вес	0.54 кг
Товар партнера	Нет

Описание производителя

Скачать (стр.167)

Аналоги

VKHB 209

Техническая спецификация

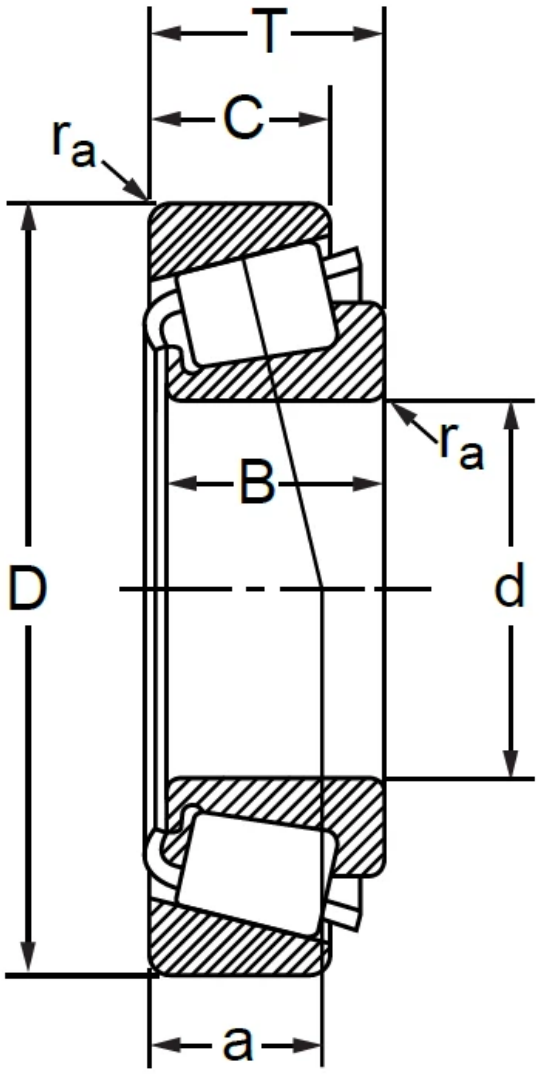

Описание

размеры 45,618x82,931x23,812/25,400/19,05