Коническая втулка PHF TB2517x35 mm

Цена по запросу Под заказ

Цена и наличие на 23.04.2024 16:55 (МСК)

Доставка: от 160₽
Самовывоз: бесплатно
Мин.сумма заказа 500₽

Основные характеристики

Вес	1.47 кг
Товар партнера	Нет

Описание производителя

Скачать (стр.138)

Техническая спецификация

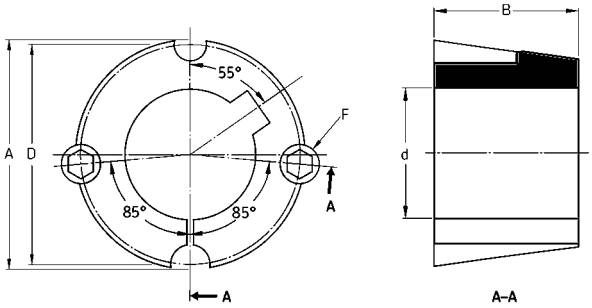

Описание

коническая втулка 2517 с отверстием 35 мм. Поставляется в комплекте с двумя винтами