Подшипниковый узел FYTB 35 TF

Цена по запросу Под заказ

Цена и наличие на 28.04.2024 14:14 (МСК)

Доставка: от 160₽
Самовывоз: бесплатно
Мин.сумма заказа 500₽

Основные характеристики

Вес	1.2 кг
Товар партнера	Нет

Описание производителя

Скачать (стр.202)

Аналоги

UCFL 207

Техническая спецификация

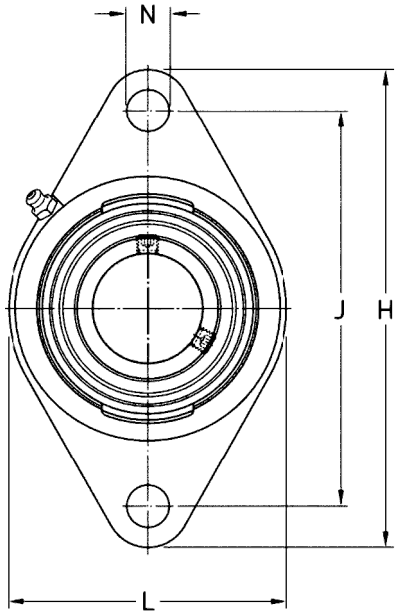

Описание

Материал корпуса - чугун