Подшипник 02872/02820

Цена по запросу Под заказ

Цена и наличие на 04.05.2024 23:16 (МСК)

Доставка: от 160₽
Самовывоз: бесплатно
Мин.сумма заказа 500₽

Основные характеристики

Вес	0.483 кг
Товар партнера	Нет

Описание производителя

Скачать (стр.237)

Аналоги

02872/02820 (NTN)
02872/02820 (NIS Y)

Техническая спецификация

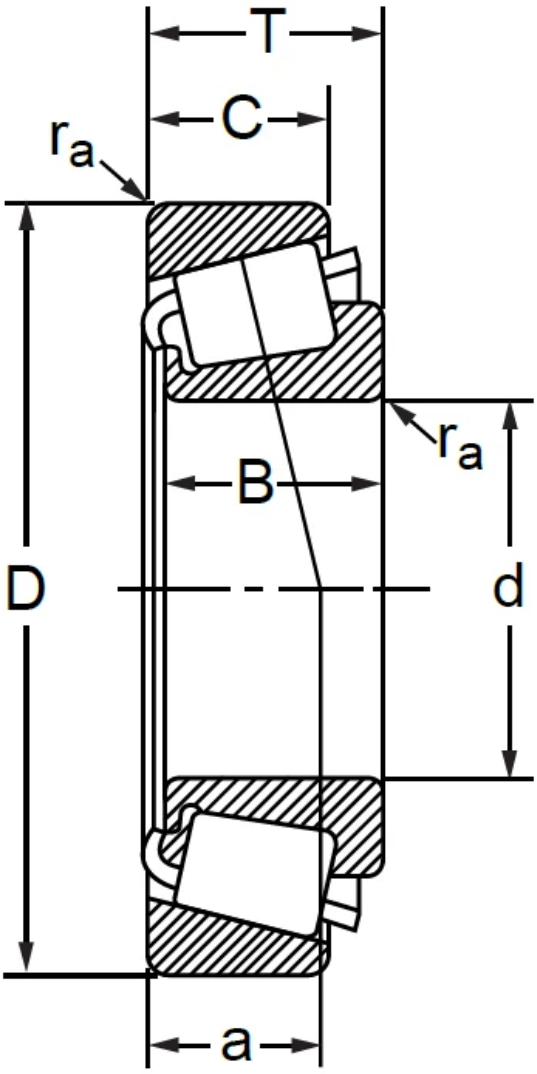

Описание

размеры 28,575X73,025x22,225/22,225/17,462