Корпусный подшипник UK 215

Цена по запросу Под заказ

Цена и наличие на 04.05.2024 00:31 (МСК)

Доставка: от 160₽
Самовывоз: бесплатно
Мин.сумма заказа 500₽

Основные характеристики

Вес	2.56 кг
Товар партнера	Нет

Описание производителя

Скачать (стр.155)

Техническая спецификация

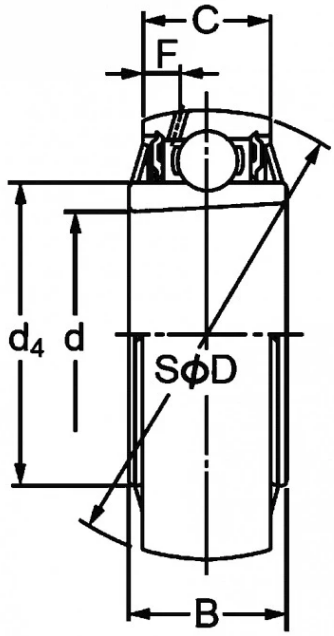

Описание

Втулка вне комплекта H 2315