Подшипниковый узел MUCP 206

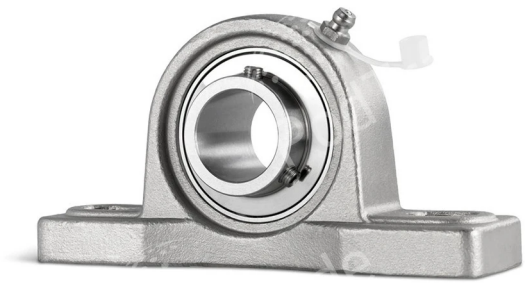

Цена по запросу Под заказ

Цена и наличие на 09.05.2024 04:17 (МСК)

Доставка: от 160₽
Самовывоз: бесплатно
Мин.сумма заказа 500₽

Основные характеристики

Вес	1.2 кг
Товар партнера	Нет

Описание производителя

Скачать 2.8 МБ (стр.5)

Техническая спецификация

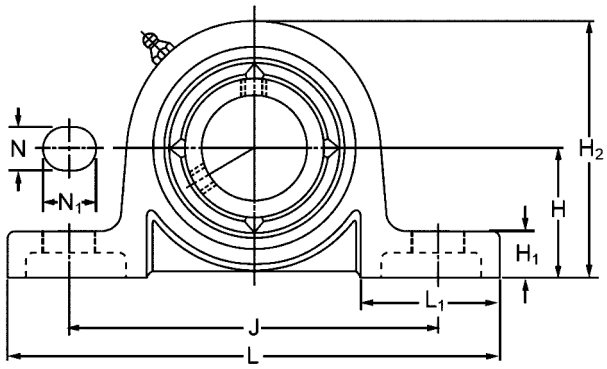

Описание

стальной нержавеющий