# Подшипник HK 1416 AS1

**Цена по запросу** Под заказ

Цена и наличие на 20.04.2024 06:48 (МСК)

Доставка: от 160₽
Самовывоз: бесплатно
Мин.сумма заказа 500₽

## Основные характеристики

| | |
|---|---|
| Вес | 0.012 кг |
| Товар партнера | Нет |

## Техническая спецификация

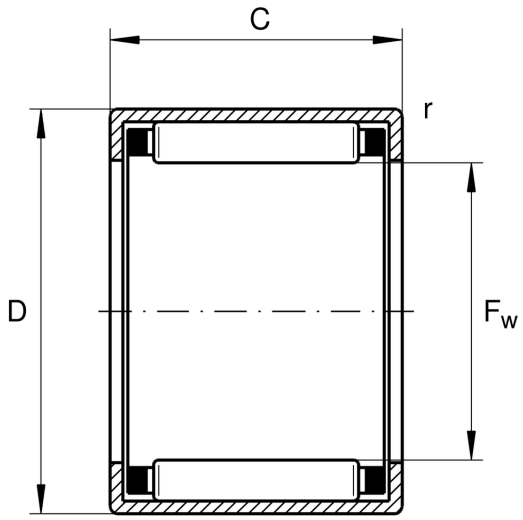


## Описание

с отверстием для смазки