Подшипник 1000822 2RS

Цена по запросу Под заказ

Цена и наличие на 02.05.2024 08:20 (МСК)

Доставка: от 160₽
Самовывоз: бесплатно
Мин.сумма заказа 500₽

Основные характеристики

Вес	0.538 кг
Товар партнера	Нет

Описание производителя

Скачать 5.14 МБ (стр.17)

Аналоги

61822 2RSR Y (FAG)	61822-2RS1 (SKF)	61822-2RS1/W64 (SKF)	1000822 2RS (ITN)	1000822 2RS (CRAFT)
1000822 2RS (ГПЗ)	1000822 2RS (AM)	6822 DDU (NSK)	6822 LLU (NTN)	

Техническая спецификация

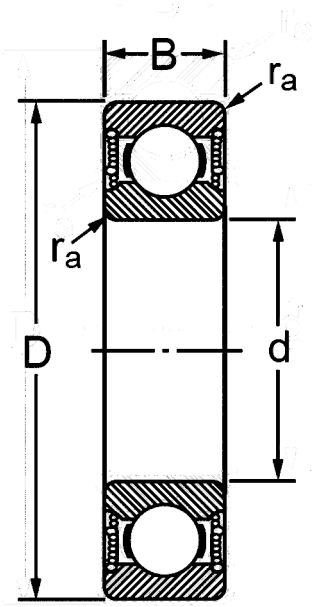

Описание