Мотор-редуктор NMRW 63-100-9-B3-193-0.37-380-50 (6P)SF=0.7

Цена по запросу Под заказ

Цена и наличие на 19.05.2024 21:24 (МСК)

Доставка: от 160₽
Самовывоз: бесплатно
Мин.сумма заказа 500₽

Основные характеристики

Товар партнера	Нет

Техническая спецификация

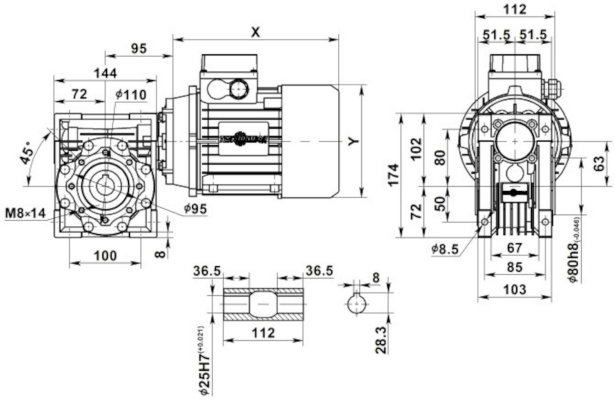

Описание