Стопорная шайба MB 17

Цена по запросу Под заказ

Цена и наличие на 10.05.2024 17:02 (МСК)

Доставка: от 160₽
Самовывоз: бесплатно
Мин.сумма заказа 500₽

Основные характеристики

Вес	0.05 кг
Товар партнера	Нет

Техническая спецификация

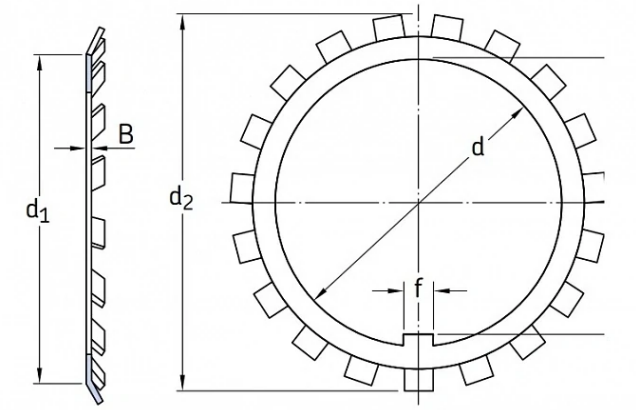

Описание

подходит для втулок: H 217, H 317, H 2317, число зубьев 17