Коническая втулка PHF TB2012x48 mm

БРЕНД ..... PodTrade

Цена по запросу Под заказ

Цена и наличие на 02.06.2024 07:53 (МСК)

Доставка: от 160₽ | Самовывоз: бесплатно | Мин.сумма заказа 500₽

Основные характеристики

Вес	0.65 кг
Товар партнера	Нет

Техническая спецификация

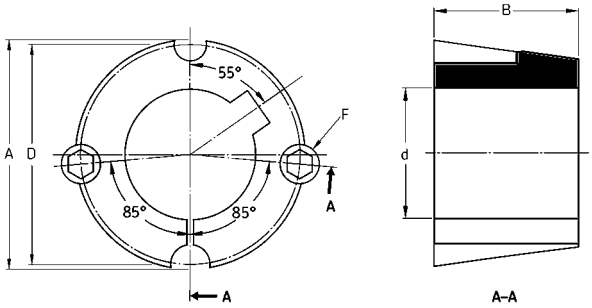

Описание

коническая втулка 2012 с отверстием 48 мм. Поставляется в комплекте с двумя винтами