Подшипник GE 17 ES 2RS

Цена по запросу Под заказ

Цена и наличие на 27.05.2024 01:28 (МСК)

Доставка: от 160₽
Самовывоз: бесплатно
Мин.сумма заказа 500₽

Основные характеристики

Вес	0.05 кг
Товар партнера	Нет

Аналоги

ШСП 17 К 2RS
GE 17 DO 2RS (ELGES)
GE 17 ES 2RS (SKF)

Техническая спецификация

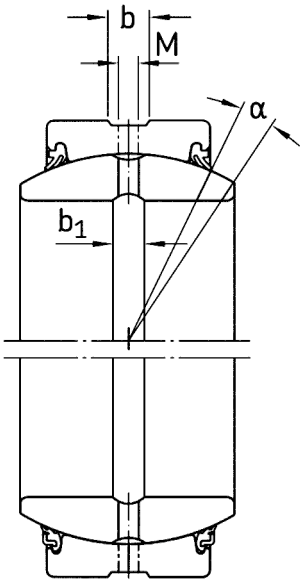

Описание