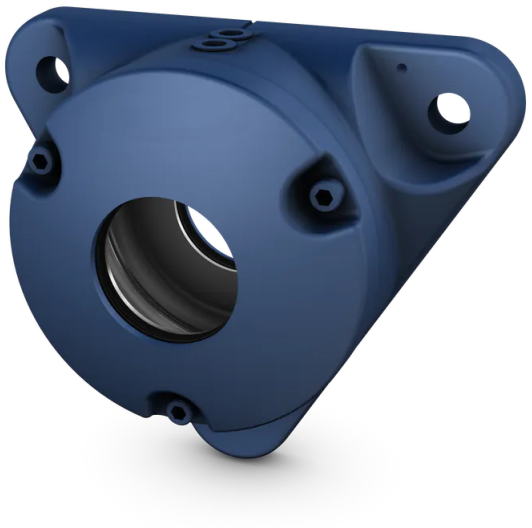

Подшипниковый фланцевый корпус 722512 DB (F 512-B-L/FNL 512 B)

БРЕНД PTI

Цена по запросу Под заказ

Цена и наличие на 03.06.2024 16:09 (МСК)

Доставка: от 400₽
Самовывоз: бесплатно
Мин.сумма заказа 500₽

Основные характеристики

Вес	5.69 кг
Товар партнера	Нет

Аналоги

F 512 B-L (FAG)

Техническая спецификация

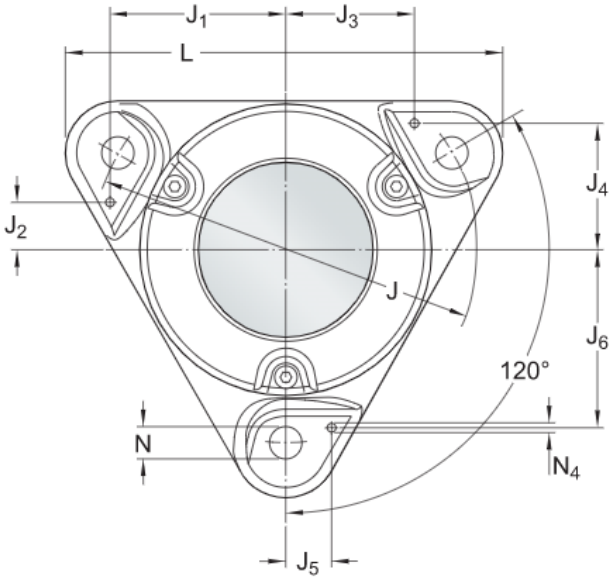

Описание

тип B - сквозной вал