Подшипник 1000096 ZZ

Цена по запросу Под заказ

Цена и наличие на 22.05.2024 19:31 (МСК)

Доставка: от 160₽
Самовывоз: бесплатно
Мин.сумма заказа 500₽

Основные характеристики

Вес	0.004 кг

Аналоги

696 ZZ 619/9 2RS

Техническая спецификация

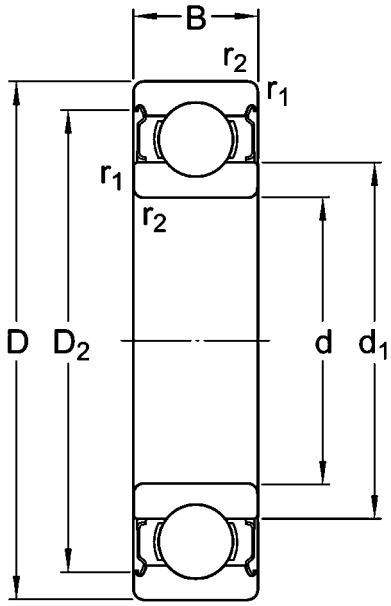

Описание

Радиальный шарикоподшипник