Подшипниковый корпус SNL 508-607

Цена по запросу Под заказ

Цена и наличие на 19.05.2024 22:34 (МСК)

Доставка: от 160₽
Самовывоз: бесплатно
Мин.сумма заказа 500₽

Основные характеристики

Вес	2.63 кг
Товар партнера	Нет

Техническая спецификация

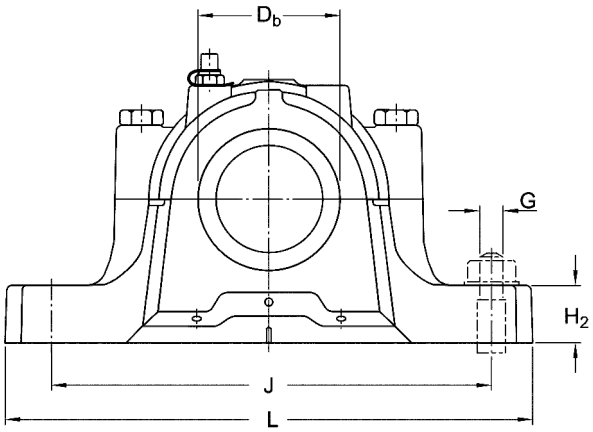

Описание

Стационарный корпус для подшипников 1307 K + H307 / 2307 K + H 2307 / 1208 K + H 208 / 2208 K + H 308 / 22208 K + H 308