Подшипник 7612 DLG

БРЕНД KSM

Цена по запросу Под заказ

Цена и наличие на 29.05.2024 20:08 (МСК)

Доставка: от 160₽
Самовывоз: бесплатно
Мин.сумма заказа 500₽

Основные характеристики

Вес	0.14 кг
Товар партнера	Нет

Техническая спецификация

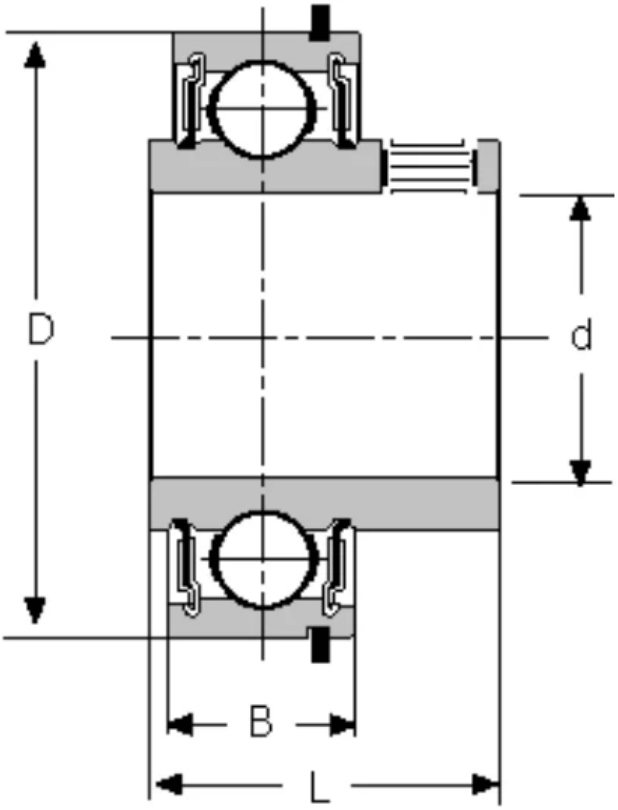

Описание

дюймовый радиальный шариковый подшипник - уплотнения с двух сторон со стопорным кольцом - с выступающим внутренним кольцом.