Регулировочные пластины TMAS 50-005

Цена по запросу Под заказ

Цена и наличие на 20.05.2024 03:25 (МСК)

Доставка: от 160₽
Самовывоз: бесплатно
Мин.сумма заказа 500₽

Основные характеристики

Вес	0.013 кг
Товар партнера	Нет

Описание производителя

Скачать (стр.1)

Техническая спецификация

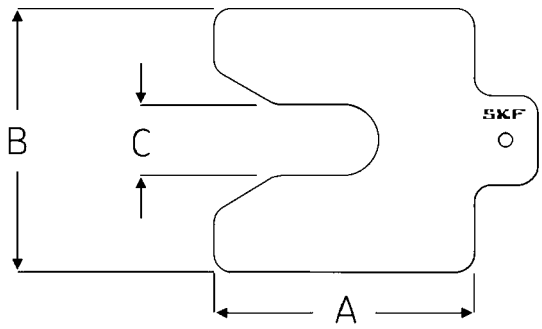

Описание

Размер 50x50 мм, толщина 0,05 мм, Для точной выверки оборудования в вертикальной плоскости. Исполнение из нержавеющей стали обеспечивает возможность многократного использования.