Подшипниковый фланцевый корпус FNL 516 A

БРЕНД SKF

Цена по запросу Под заказ

Цена и наличие на 01.06.2024 22:10 (МСК)

Доставка: от 400₽
Самовывоз: бесплатно
Мин.сумма заказа 500₽

Основные характеристики

Вес	10.5 кг
Товар партнера	Нет

Аналоги

F 516 A-L (FAG)

Техническая спецификация

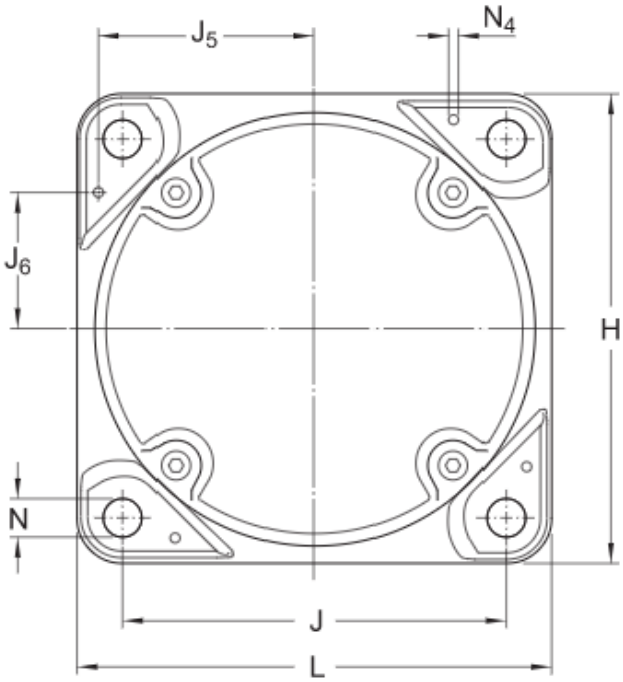

Описание

тип A - с крышкой