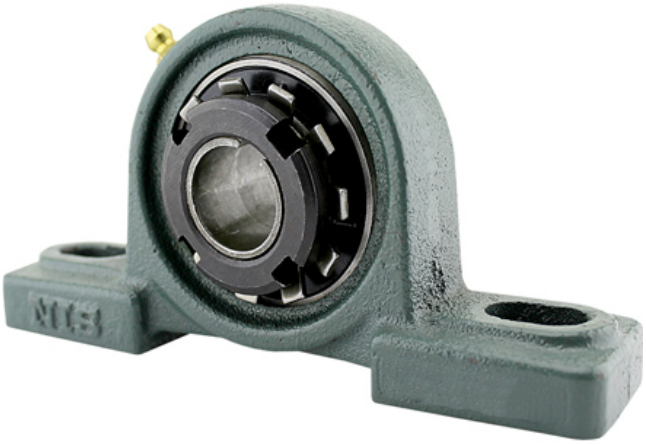

Подшипниковый узел UKP 205

БРЕНД NIS

Цена по запросу Под заказ

Цена и наличие на 01.06.2024 15:19 (МСК)

Доставка: от 160₽
Самовывоз: бесплатно
Мин.сумма заказа 500₽

Основные характеристики

Вес	0.9 кг
Товар партнера	Нет

Описание производителя

Скачать (стр.14)

Техническая спецификация

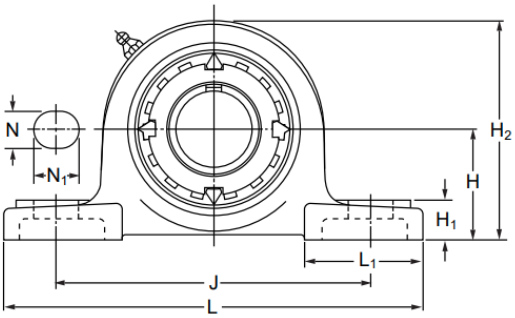

Описание

Подходит втулка H 2305