Подшипник BD130-1SA

Цена по запросу Под заказ

Цена и наличие на 16.05.2024 02:46 (МСК)

Доставка: от 160₽
Самовывоз: бесплатно
Мин.сумма заказа 500₽

Основные характеристики

Вес	1.451 кг
Товар партнера	Нет

Аналоги

245BA35S1 (NSK)

Техническая спецификация

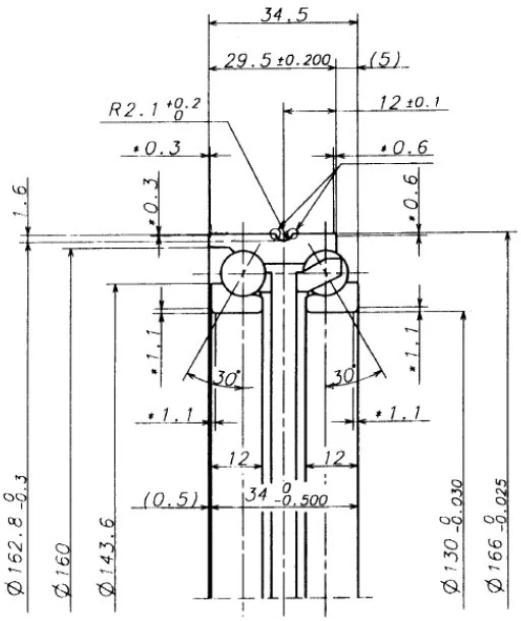

Описание

подшипник редуктора гидромотора - радиально-упорный шариковый подшипник двухрядный, тяга (угол контакта <45), в комплекте (130x166x34)