Подшипник 4Т-25590/25520

Цена по запросу Под заказ

Цена и наличие на 20.05.2024 15:06 (МСК)

Доставка: от 160₽
Самовывоз: бесплатно
Мин.сумма заказа 500₽

Основные характеристики

Вес	0.7 кг
Товар партнера	Нет

Описание производителя

Скачать (стр.267)

Аналоги

VKHB 209

Техническая спецификация

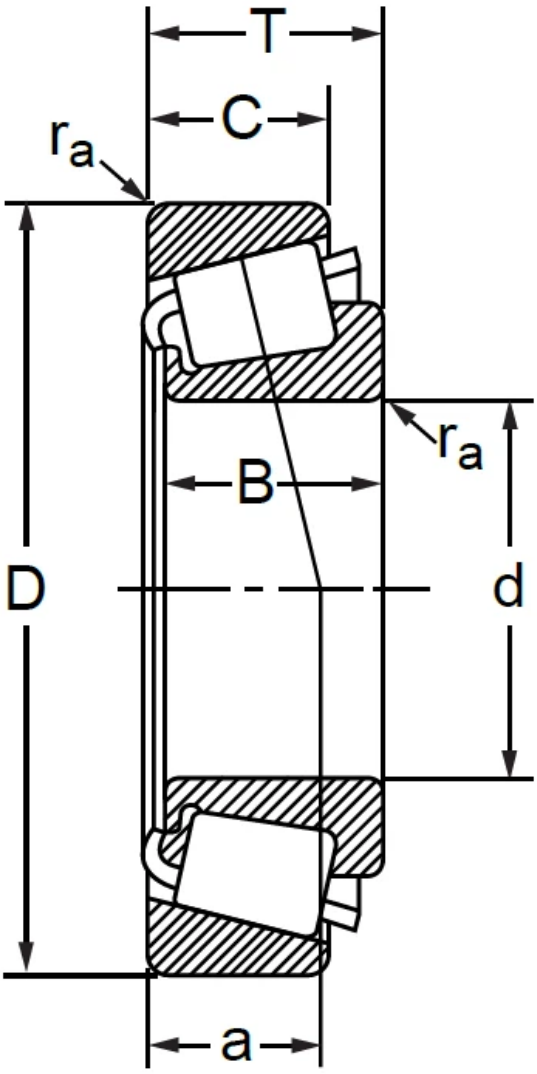

Описание

размеры 45,618x82,931x23,812x25,400