Стопорная шайба MB 13

Цена по запросу Под заказ

Цена и наличие на 17.05.2024 15:39 (МСК)

Доставка: от 160₽

Самовывоз: бесплатно

Мин.сумма заказа 500₽

Основные характеристики

Вес	0.03 кг
Товар партнера	Нет

Техническая спецификация

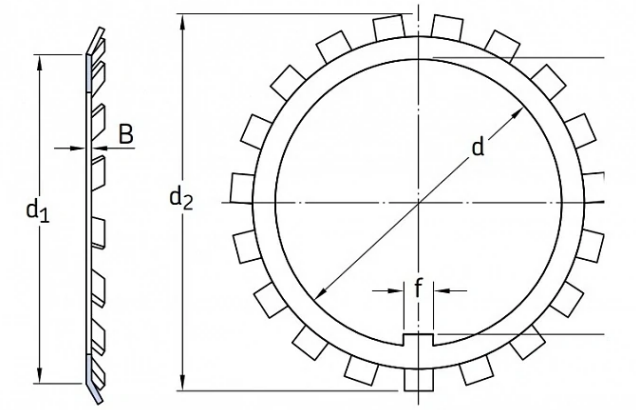

Описание

подходит для втулок: H 213, H 313, H 2313, число зубьев 17