PR 2.062 + AP 4-Q Подшипник Winkel с квадратным крепёжным фланцем

Цена по запросу Под заказ

Цена и наличие на 20.05.2024 04:36 (МСК)

Доставка: от 400₽
Самовывоз: бесплатно
Мин.сумма заказа 500₽

Основные характеристики

Вес	6.2 кг
Товар партнера	Нет

Техническая спецификация

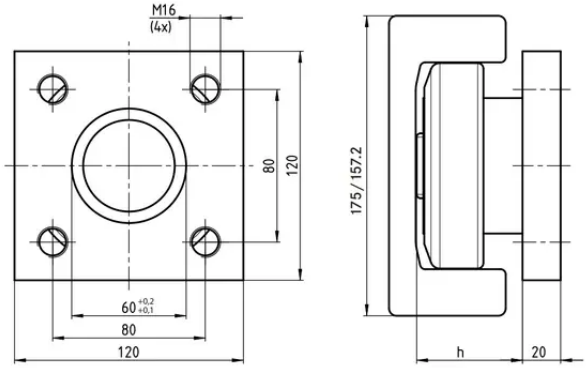

Описание

Тип крепления - болтами; Регулировка - радиальные; Комплектация - с фланцем; Тип профиля - PR 5 NbV; Тип крепёжного фланца - AP 4-Q