KB PR 4.080 Прецизионный подшипник Winkel тип KB

БРЕНД WINKEL

Цена по запросу Под заказ

Цена и наличие на 30.05.2024 07:13 (МСК)

Доставка: от 400₽
Самовывоз: бесплатно
Мин.сумма заказа 500₽

Техническая спецификация

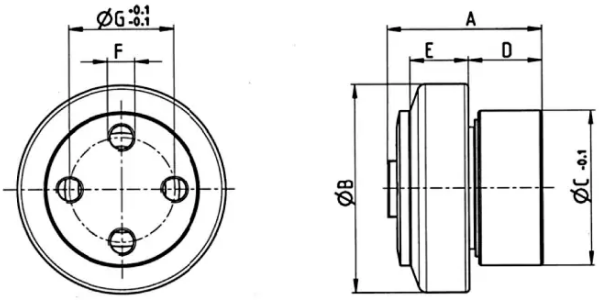

Основные характеристики

Вес	8.3 кг
Товар партнера	Нет

Описание

Тип крепления - болтами; Регулировка - Регулируемые пластиной; Болты крепления F - M16x23; Комплектация - без фланца Тип профиля - PR 6 NbV; Тип подшипника - KB