Подшипник LME 20 UU. KB 2045 UU

Цена по запросу Под заказ

Цена и наличие на 18.05.2024 19:49 (МСК)

Доставка: от 160₽
Самовывоз: бесплатно
Мин.сумма заказа 500₽

Основные характеристики

Товар партнера	Нет

Аналоги

RJUM-01-20 (IGUS)

Техническая спецификация

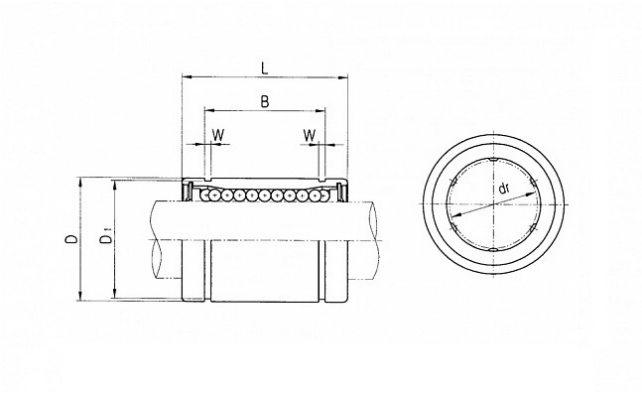

Описание

Линейный подшипник с уплотнениями закрытого типа